F012 210 600

Issue / Stand 01-06-07

Fig./Abb. 1

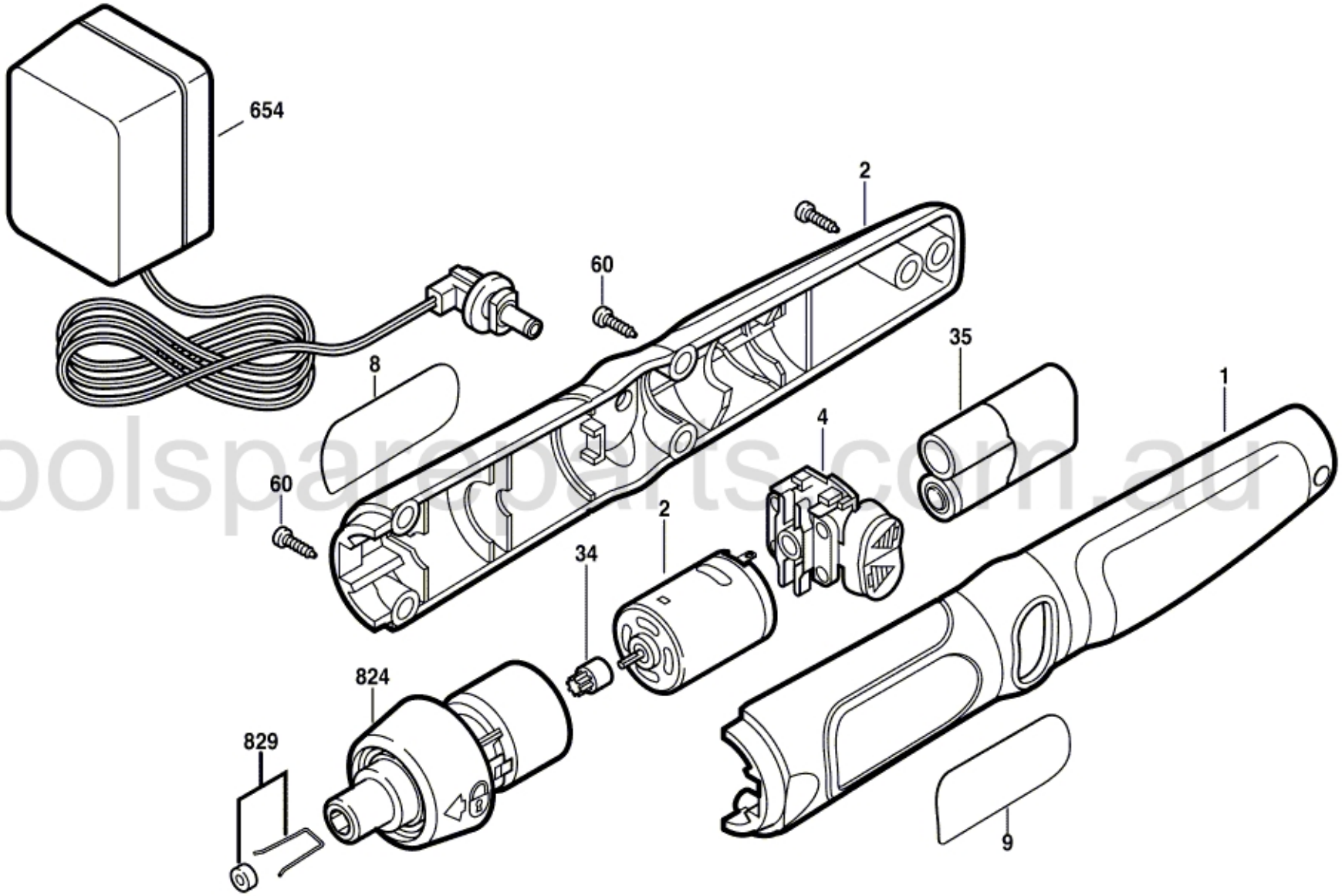

toolspareparts.com.au

Modifications reserved
Änderungen vorbehalten
Modifications resérvées
Salvo modificaciones